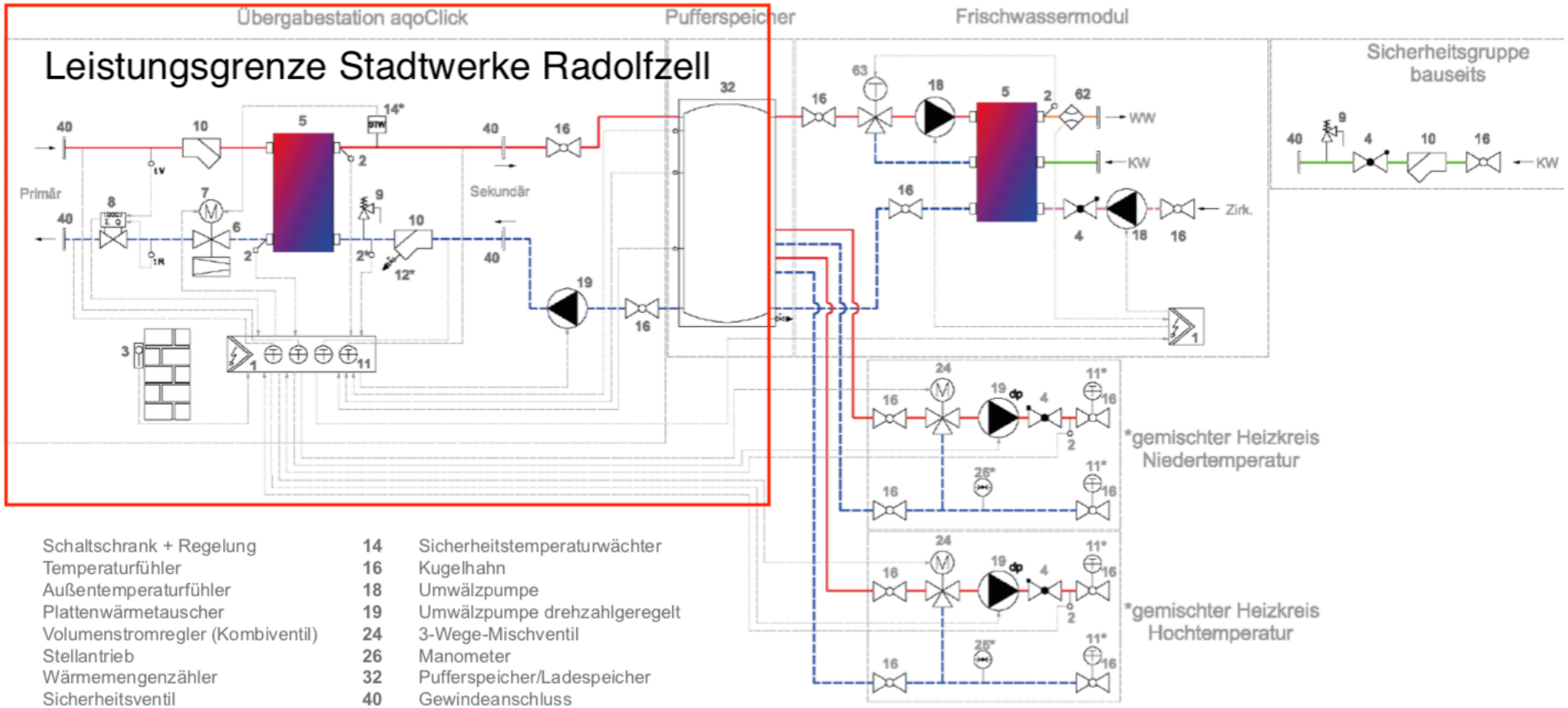

1	Schaltschrank + Regelung	14	Sicherheitstemperaturwächter
2	Temperaturfühler	16	Kugelhahn
3	Außentemperaturfühler	18	Umwälzpumpe
5	Plattenwärmetauscher	19	Umwälzpumpe drehzahlgeregelt
6	Volumenstromregler (Kombiventil)	24	3-Wege-Mischventil
7	Stellantrieb	26	Manometer
8	Wärmemengenzähler	32	Pufferspeicher/Ladespeicher
9	Sicherheitsventil	40	Gewindeanschluss
10	Schmutzfänger	62	Strömungsschalter
11	Thermometer	63	3-Wege-Mischventil thermisch geregelt
12	Entleerung / Entlüftung	*Optional	